采购需求

（采购需求以招标文件为准）

第三章　采购需求

前注：

1.根据《关于规范政府采购进口产品有关工作的通知》及政府采购管理部门的相关规定，下列采购需求中标注进口产品的货物均已履行相关论证手续，经核准采购进口产品，但不限制满足招标文件要求的国内产品参与竞争。未标注进口产品的货物均为拒绝采购进口产品。

2.下列采购需求中：

（1）如属于《节能产品政府采购品目清单》中政府强制采购的节能产品，则投标人所投产品须具有市场监管总局公布的《参与实施政府采购节能产品认证机构目录》中的认证机构出具的、处于有效期内的节能产品认证证书。

（2）如涉及商品包装和快递包装，投标人应当执行《关于印发〈商品包装政府采购需求标准（试行）〉、〈快递包装政府采购需求标准（试行）〉的通知》（财办库〔2020〕123 号）、《安徽省财政厅关于贯彻落实政府绿色采购有关政策的通知》（皖财购〔2023〕853 号）的要求，提供符合需求标准的绿色包装、绿色运输，同时，采购人将对包装材料和运输环节作为履约验收条款进行验收。

3.下列采购需求中：标注▲的产品（核心产品），投标人在投标文件《主要中标标的承诺函》中填写名称、品牌、规格、型号、数量、单价等信息。

4.如采购人允许采用分包方式履行合同的，应当明确可以分包履行的相关内容。

一、采购需求前附表

序号	条款名称	内容、说明与要求
1	付款方式	合同签订后预付合同金额的 60%（采购人支付预付款前，中标人提供预付款保函或其他担保措施），货物供齐、安装调试完毕、项目验收合格后支付全部合同余款。

2	供货及安装地点	安徽省合肥市第一中学瑶海校区，采购人指定地点。
3	供货及安装期限	合同生效后60日历日。
4	免费质保期	验收合格之日起三年。

二、货物需求

（1）货物指标重要性表述

序号	标识符号	代表意思
1	★	评分项，详见评分细则
2	■	评分项，详见评分细则
3	无标识项	投标人须在投标文件中提供承诺，承诺无标识项完全满足采购文件要求，如履约验收期间所投产品不满足采购文件要求，中标人承担由此产生的一切后果及责任（承诺函格式详见投标文件格式）。投标文件中未提供相应承诺或承诺的内容不满足要求的，**投标无效**。
注：1、其中标注“★”的条款，投标文件中提供能反映其所在条款的相关证明材料扫描件，证明材料包括：技术白皮书、官网截图、产品彩页等，提供其中之一即可（“技术参数及要求”中已明确证明材料要求的，以“技术参数及要求”中的要求为准），否则视为负偏离（为便于评审，建议投标人对证明材料中的关键参数进行标注）。 2、所有技术参数及要求采购人验收时将逐条核对，如发现与实际情况不符、虚假响应等，由此产生的责任与后果均由中标人承担。 3、投标人投标文件中须提供承诺（承诺函格式详见投标文件格式十）：本次采购的货物为保障学生开学所需，学生公寓家具是开学必需要用的重要产品，中标人须确保在规定期限内保质保量完成生产、供货、安装调试及履约验收等全部工作内容，否则采购人有权追究违约责任，中标人承担所有的责任及损失，未提供的投标无效。		

（2）货物指标要求

序号	货物名称	技术参数及要求	数量（单	所属行业

			位）	
1	▲两联两位学生公寓床（含床下桌、柜）	床架（规格约：公寓床 2000*950*2280mm） 1、立柱：采用规格 59mm*59mm*1.2mm（±1mm）厚且周长≥232mm 的镀锌闭口 L 形管材，使用优质带钢，经轧压线辊压高频焊接成型，表面经优质环保氧聚酯塑粉静电喷塑处理。边立柱截面成 L 形，最宽处达 59mm，内侧拐角处带弧形，外侧倒角，有效防止学生碰伤，上下两端均采用 pp 塑料内塞封口。 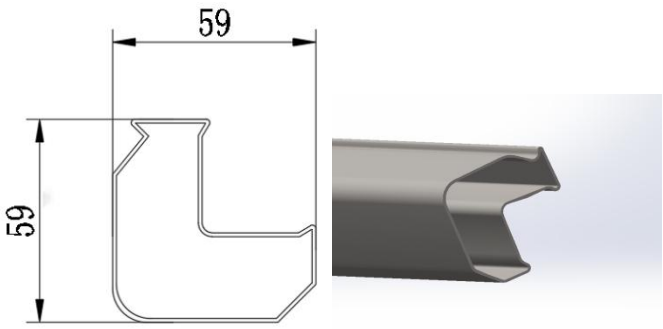 （立柱截面尺寸示意图）(立柱截面示意图) ★立柱检测：检验依据：GB/T3325-2017、GB/T10125-2021、GB/T6461-2002 、 HJ2547-2016 、 GB/T5213-2019 、GB/T4336-2016 、 GB/T228.1-2021 、 GB/T4340.1-2009 、GB/T21866-2008 标准，检测需包含：金属件检测外观（涂层应无漏喷、锈蚀和脱色、掉色现象；涂层应光滑均匀，色泽一致，应无流挂、疤痞、皱皮、飞漆等缺陷）符合要求，理化性能：硬度≥3H、附着力达 0 级、冲击强度（冲击高度 500mm）试验，应无剥落、裂纹、皱纹；耐腐蚀达 500h（500h 内，观察在溶剂中样板上划道两侧 3mm 以外，应无鼓泡产生；500h 后，检查划道两侧 3mm 以外，应无锈迹、剥落、起皱、变色和失光等现象）符合要求，中性盐雾试验 500h 达 10 级，乙酸盐雾试验 500h 达 10 级，可迁移元素：（锑、铅、镉、汞、铬、钡、砷、硒）均≤5mg/kg，其检测报告同时含化学成分（质量分数）/%：C ≤0.12、Mn	784 位	工业

		≤0.09、P≤0.02、S≤0.03、Alt ≥0.02、力学性能：屈服强度≤ 280 MPa，抗拉强度（270~410）MPa ，断后伸长率≥ 40，弯曲试验（弯曲试验后不用放大仪器观察，试样弯曲外表面无可见裂纷）、硬度试验（维氏硬度达 106HV），大肠埃希氏菌及金黄色葡萄球菌抑菌率＞98%。**（合同签订后供货前提供第三方有权检测机构出具的带 CMA 或 CNAS 标识的且检测合格的检测报告扫描件）** 2、■床厅：采用规格 80mm*30mm*1.2mm（±1mm）厚镀锌闭口矩形管材，使用优质带钢，经轧压线辊压高频焊接成型，前床厅前方做凹面造型，下方直角边须挤压处理，有效防止学生头部磕碰受伤，表面经优质环保氧聚酯塑粉静电喷塑处理。 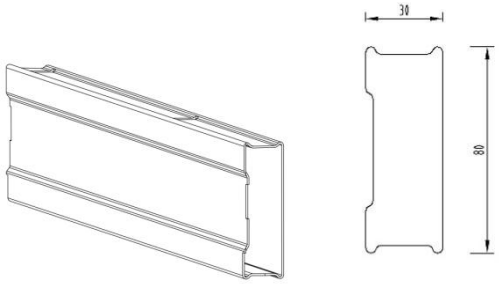 （床厅截面尺寸示意图） ★床厅检测：检验依据：GB/T3325-2017、GB/T10125-2021、GB/T6461-2002 、 HJ2547-2016 、 GB/T5213-2019 、GB/T4336-2016 、 GB/T228.1-2021 、 GB/T4340.1-2009 、GB/T21866-2008 标准，金属件检测外观（涂层应无漏喷、锈蚀和脱色、掉色现象；涂层应光滑均匀，色泽一致，应无流挂、疤痞、皱皮、飞漆等缺陷）符合要求，理化性能：硬度≥3H、附着力达 0 级、冲击强度（冲击高度 500mm）试验，应无剥落、裂纹、皱纹；耐腐蚀达 500h （500h 内，观察在溶剂中样板上划道两侧 3mm 以外，应无鼓泡产生；500h 后，检查划道两侧 3mm 以外，应无锈迹、剥落、起皱、变色和失光等现象）符合要求，中性盐雾试验 500h 达 10		

		级，乙酸盐雾试验 500h 达 10 级，可迁移元素：（锑、铅、镉、汞、铬、钡、砷、硒）均≤5mg/kg，其检测报告同时含化学成分（质量分数）/%：C ≤0.12、Mn≤0.09、P≤0.02、S≤0.03、Alt ≥0.02、力学性能：屈服强度≤ 280 MPa，抗拉强度（270~410）MPa ，断后伸长率≥ 40，弯曲试验（弯曲试验后不用放大仪器观察，试样弯曲外表面无可见裂纷）、硬度试验（维氏硬度达 106HV），大肠埃希氏菌及金黄色葡萄球菌抑菌率＞98%。**（合同签订后供货前提供第三方有权检测机构出具的带 CMA 或 CNAS 标识的且检测合格的检测报告扫描件）** 3、■床隐形卡式连接件，使用 92mm（±1）*25mm（±1）*2.0mm 优质冷轧钢板冲压成型，与床立柱焊接，通过二个挂齿挂在床厅内侧，与卡式连接件无缝式下压连接，实现安装后越用越紧的状态，达到正面无挂耳的隐形效果，防止挂件边角划伤衣物、人体，大大提升公寓床的安全性、美观度。 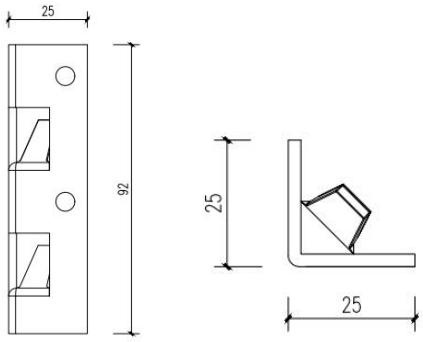 （床隐形卡式连接件尺寸示意图） ★钢材检测：检验依据：GB/T 5464-2010、GB/T13448-2019、GB/T228.1-2021 标准，检测内容：不燃性(炉内温升应≤30℃；持续燃烧时间达到 0s、质量损失率应≤50%)，均检测合格。抗拉强度应达到 270-500MPa、断后伸长率应≥20%、正面涂层性能（涂层厚度单值应≥10.8μm，平均值应≥12μm、铅笔硬度检验合格、涂层弯曲应≤5T，弯曲处不应有		

		涂层剥落、涂层光泽度，光泽度差值检验合格）、反面涂层厚度≥5μm。**（合同签订后供货前提供第三方有权检测机构出具的带 CMA 或 CNAS 标识的且检测合格的检测报告扫描件）** ★钢板检测：检验依据：GB/T13448-2019、GB/T12754-2019 检测内容：光泽度≤40°；铅笔硬度（高耐久性聚酯，聚偏氟乙烯≥HB）；T 型弯曲试验≤1T，涂层应无开裂，无脱落；反向冲击试验≥12J，涂层应无开裂，无脱落；耐中性盐雾试验（1000h）：高耐久性聚酯≥720h，起泡密度≤3 级，但不允许起泡密度和起泡大小等级同事为 3 级，样品试验 1000h 后应无起泡；紫外灯加速老化试验（1000h）聚酯≥600h 应无起泡、开裂、粉化，变色等级达到 0 级，失光等级达到 1 级；划格试验应≤1 级；耐沸水试验（1h），应无明显失光、变色；耐酸性（24h）应无起泡，无脱落；耐有机试剂试验≥50 次，样品 MEK 溶剂擦拭 100 次后应不露底；杯突试验≥5mm，符合要求。**（合同签订后供货前提供第三方有权检测机构出具的带 CMA 或 CNAS 标识的且检测合格的检测报告扫描件）** 4、床横梁：床横梁采用 28mm（±1）*28mm（±1）*1.2mm 管材采用优质带钢，经轧压线辊压成型，高频焊接成闭口型材管。 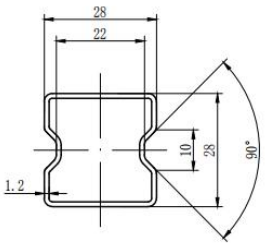 （床横梁尺寸示意图） 5、床厅护栏：规格：长 1850*高(400-320)*厚 30mm，面板材质基层采用厚度 18mm 环保 E1 级抗菌型净化实木板，表面采用韧性好不易断裂、容易清洁、防潮、不褪色。板		

		材与塑料一次注塑成型，护栏两端注塑 55mm 注塑，护栏正面采用 5 组装饰扣设计，使护栏更精致，安装采用榫卯结构，便于打理卫生，表面外观线条更流畅，护栏饱满，坚固，光滑美观。 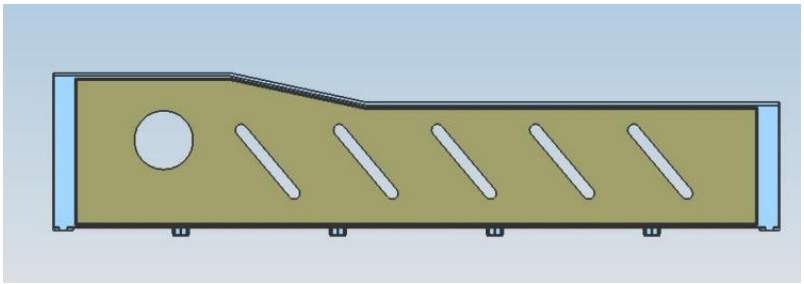 6、床头护栏：尺寸为 950*403(±1mm);基材采用 E1 级中密度饰面板 PP 塑料注塑嵌边，采用大型注塑设备最新一体成型技术整体一次注塑成型。床头护栏与床立柱连接采用卯榫结构连接，可确保床头护栏无结构性脱落可能，永久呵护使用者的安全。两侧预留蚊帐杆安装孔位，方便后期蚊帐杆安装。 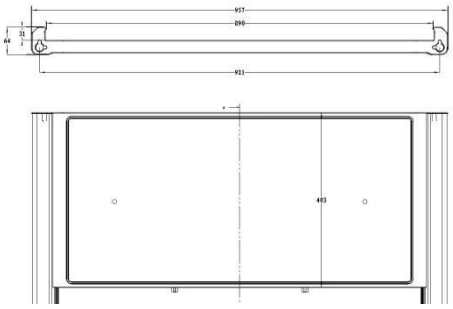 （床头护栏与立柱结构及尺寸示意图） 7、床板：配套尺寸，采用 20mm 厚优质杉木板，四面刨光，不变形，木材平衡含水率≤12%，设加强筋，均匀排布，拼板之间缝隙不能大于 10mm，并且不得使用边角料，床板长宽尺寸必须符合床的规格要求，床板安装后与床厅上沿平齐。		

		★公寓床检测：检测依据：GB/T3325-2017、GB/T10357.4-2023、GB/T13667.3-2013、QB/T2741-2013、GB/T 10125-2021、GB/T 6461-2002、GB/T 35607-2017、GB/T 5213-2019、GB/T 4336-2016、GB/T228.1-2021、GB/T 232-2010、GB/T230.1-2018、QB/T 4371-2012、GB/T 1741-2020、LY/T 1985-2011 标准；检测需包含金属件外观（喷涂层、焊接件、木制件）；理化性能：硬度≥4H、附着力达 0 级、冲击强度：冲击高度 500mm，应无剥落、裂纹、皱纹；耐腐蚀达 500h；搁板水平加载稳定性，搁板垂直加载稳定性（100N）；稳定性试验；搁板静载荷；主要尺寸及其偏差；力学性能：铺面均布静载荷，铺面集中静载荷，铺面冲击；中性盐雾试验 450h，评级达到 10 级；乙酸盐雾试验 450h，评级达到 10 级；甲醛释放量（气候箱法）≤0.05mg/m3，苯≤0.05mg/m3，甲苯≤0.1mg/m3，二甲苯≤0.1mg/m3，TVOC≤0.3mg/m3；可迁移元素：（铅、镉、汞、铬、锑、钡、砷、硒） 均未检出；化学成分（质量分数）：C≤0.12%、Mn≤0.60%、P≤0.02%、S≤0.02%、Al≥0.04%；力学性能：屈服强度≤280MPa，抗拉强度≥400MPa，断后伸长率≥30%；弯曲试验；洛氏硬度；硬质家具:燃烧性能等级 B1 级；五氯苯酚含量；金黄色葡萄球菌；黑曲霉；检测合格。**（合同签订后供货前提供第三方有权检测机构出具的带 CMA 或 CNAS 标识的且检测合格的检测报告扫描件）** ★公寓床检测：检测依据：GB/T 10357.6-2013《家具力学性能试验 第 6 部分：单层床强度和耐久性》标准；床结构耐久性试验（300N，10000 次）1、所有部件或连接件不应断裂损坏；2、通过手触压证实，用于紧固的部件不应松动；3、所有零部件不应因磨损或变形，使其使用功能消减；4、五金连接件不应松动；5、活动部件的活动应灵活；6、剩余变形量应符合相应产品标准要求；试验样品检测后应无		

		松动变形，符合要求。**（合同签订后供货前提供第三方有权检测机构出具的带 CMA 或 CNAS 标识的且检测合格的检测报告扫描件）** 8、伸缩蚊帐杆：采用 16mm*1.2mm（±1mm）圆管，在蚊帐杆上端扩管并安装塑料件，通过塑料件有效与立柱连接，实现伸缩隐藏功能，使用时抽出，不用时可旋降隐藏，且蚊帐杆不会掉落于立柱内。 （二）床下柜及学习桌（规格约：1900*600*1700mm） 1、（学习桌、衣柜、书架、主机柜）全部为可全拆装式，各部件连接采用卡槽安装。颜色定制，整体外观不得有流痕、渍痕、气泡等情况。特别说明：考虑到项目时间紧任务重、场地限制、学生已经入住的特殊性，为方便提前运输堆放、快速搬运。 2、衣柜：（规格约：650*650*1700mm）钢制，拆装式，现场组合安装，上部一柜门，门内带不锈钢挂衣杆，下一柜门，内空；柜门上安装一体式拉手锁具，且采用压模下沉式安装工艺，压型尺寸为 84×64mm，压型深度 3mm，锁具安装后与柜门表面齐平，易于清洁，防止磕碰，门上配置高弹力防撞胶垫，最大限度减少开门时的噪音。为增加门板强度及美观效果，门板整体采用仿回纹边框压型，压型深度 5mm，压型宽度 40mm，压型内平面宽度 20mm，四角回型纹内圆弧半径 40mm 外圆弧半径 36mm，整个门框为整片拉伸钢板一次冲压成形（压型最深处为 5mm）；主材：采用国标冷轧钢板（0.7），钢板部分经剪切、模具冲压、折弯成型、焊接、喷涂、装配而成。配件采用优质五金配件。表面经水洗、磷化、水洗、钝化等前处理工艺后，进行全封闭静电喷塑，塑粉采用环氧聚酯粉末。 ★公寓衣柜检测：检验依据：GB/T 35607-2017、GB/T 3325-2017、LY/T 1985-2011 标准；金属件外观（喷涂层、		

		焊接件、木制件）理化性能：硬度≥4H、附着力达 0 级、甲醛释放量（气候箱法）≤0.05mg/m3，苯≤0.05mg/m3，甲苯≤0.1mg/m3，二甲苯≤0.1mg/m3，TVOC≤0.3mg/m3；可迁移元素：（铅、镉、汞、铬、锑、钡、砷、硒） 均未检出；五氯苯酚含量检测合格。**（合同签订后供货前提供第三方有权检测机构出具的带 CMA 或 CNAS 标识的且检测合格的检测报告扫描件）** 3、书架：钢制，拆装式，现场组合安装，横向书架间隔两等分无门，立向书架间隔三等分无门，表面经水洗、磷化、水洗、钝化等前处理工艺后，进行全封闭静电喷塑，塑粉采用环氧聚酯粉末。 4、主机柜：钢制，拆装式，现场组合安装，上部一抽屉，抽屉滑轨为特制加厚加强型滚轮滑轨，下一柜门，内空；柜门及抽屉上安装一体式拉手锁具，且采用压模下沉式安装工艺，压型尺寸为 84×64mm，压型深度 3mm，锁具安装后与柜门表面齐平，易于清洁，防止磕碰，门上配置高弹力防撞胶垫，最大限度减少开门时的噪音。为增加门板强度及美观效果，门板整体采用仿回纹边框压型，压型深度 5mm，压型宽度 40mm，压型内平面宽度 20mm，四角回型纹内圆弧半径 40mm 外圆弧半径 36mm，整个门框为整片拉伸钢板一次冲压成形（压型最深处为 5mm），表面经水洗、磷化、水洗、钝化等前处理工艺后，进行全封闭静电喷塑，塑粉采用环氧聚酯粉末。 ★钢板检测：检验依据：GB/T13448-2019、GB/T12754-2019 检测内容：光泽度≤40°；铅笔硬度（高耐久性聚酯，聚偏氟乙烯≥HB）；T 型弯曲试验≤1T，涂层应无开裂，无脱落；反向冲击试验≥12J，涂层应无开裂，无脱落；耐中性盐雾试验（1000h）：高耐久性聚酯≥720h，起泡密度≤3 级，但不允许起泡密度和起泡大小等级同事为 3 级，样品		

		试验 1000h 后应无起泡；紫外灯加速老化试验（1000h）聚酯≥600h 应无起泡、开裂、粉化，变色等级达到 0 级，失光等级达到 1 级；划格试验应≤1 级；耐沸水试验（1h），应无明显失光、变色；耐酸性（24h）应无起泡，无脱落；耐有机试剂试验≥50 次，样品 MEK 溶剂擦拭 100 次后应不露底；杯突试验≥5mm，符合要求。**（合同签订后供货前提供第三方有权检测机构出具的带 CMA 或 CNAS 标识的且检测合格的检测报告扫描件）** 5、学习桌面：配套规格，桌面（约 1200*603*25mm）：基材均采用 25mm 厚 E1 级环保三聚氰胺饰面板，四周采用 PP 改性工程塑料一次成型注塑封边，前沿鸭嘴边，后方边缘含 6mm 高的挡沿，防止学习用具滑落。 ★三聚氰胺饰面板检测：检验依据：GB/T15102-2017、QB/T4071-2021、GB/T35469-2017 标准，检测内容：含水率、密度、板面握螺钉力(≥1300N)、耐划痕（＞1.5N 表面无大于 90%的连续划痕）、耐冷热循环、耐干热、耐液性（10%碳酸钠，24h 后≥3 级；10%乙酸，24h 后≥3 级）、抗冲击≥ 3 级、桌面耐污染（墨水（蓝色和红色）、印泥、水笔、圆珠笔、涂改液，24H 后无明显痕迹）符合要求且合格；对黑曲霉、绿粘帚霉、球毛壳霉、出芽短梗霉、绳状青霉防霉性能进行检测，检测结果为 0 级-不生长；有害物质中的甲醛释放量≤0.2mg/L，吸水厚度膨胀率≤0.6%。**（合同签订后供货前提供第三方有权检测机构出具的带 CMA 或 CNAS 标识的且检测合格的检测报告扫描件）** 6、门锁采用内置外挂锁，材质外壳采用 ABS 工程塑料制作，内部锁芯采用锌合金，锁具不外露，防止学生碰撞擦伤的优点； ★课桌椅检测：检验依据：GB/T 3325-2017、QB/T4071-2021、GB/T 10125-2021、GB/T 6461-2002、GB/T 35607-2017、		

		GB/T 5213-2019、GB/T 4336-2016、GB/T228.1-2021、GB/T232-2010、GB/T230.1-2018、QB/T 4371-2012、GB/T 1741-2020 主要尺寸及偏差：产品外形尺寸偏差；金属件外观（喷涂层、焊接件、木制件）；理化性能：硬度≥4H、附着力达 0 级、冲击强度：冲击高度 500mm，应无剥落、裂纹、皱纹；耐腐蚀达 500h ；力学性能：课桌：桌面垂直静载荷，桌面垂直冲击，桌面水平静载荷；课椅 ：椅子向前倾翻，椅子向后倾翻，座面侧向静载荷，椅腿向前静载荷，椅腿侧向静载荷；中性盐雾试验 450h，评级达到 10 级；乙酸盐雾试验 450h，评级达到 10 级；甲醛释放量（气候箱法）≤0.05mg/m3，苯≤0.05mg/m3，甲苯≤0.1mg/m3，二甲苯≤0.1mg/m3，TVOC≤0.3mg/m3；可迁移元素：（铅、镉、汞、铬、锑、钡、砷、硒） 均未检出（按实际检出限）；化学成分（质量分数）：C≤0.12%、Mn≤0.60%、P≤0.02%、S≤0.02%、Alt≥0.04%；力学性能：屈服强度≤280MPa，抗拉强度≥400MPa，断后伸长率≥30%；弯曲试验；洛氏硬度 HRB；硬质家具：燃烧性能等级 B1 级；大肠埃希氏菌；黄曲霉；检测合格；**（合同签订后供货前提供第三方有权检测机构出具的带 CMA 或 CNAS 标识的且检测合格的检测报告扫描件）** ★课桌检测：检测依据：GB/T10357.1-2013《家具力学性能试验 第 1 部分：桌类强度和耐久性》标准；桌面水平耐久性试验（150N）10000 次，2 水平）a)零、部件是否断裂或豁裂；b)用手掀压某些应为牢固的部件是否出现永久性松动 ；c)零、部件是否出现严重影响使用功能的磨损 或变形 ；d)五金连接件是否出现松动；e)活动部件(包括门夹装置)的开关是否灵便； f)挠度值、位移值按照相应产品标准判定；试验样品检测后应无松动变形，符合要求。**（合同签订后供货前提供第三方有权检测机构出具的带 CMA**		

		或 CNAS 标识的且检测合格的检测报告扫描件） 三、工艺要求 1）所有板材均采用精密机械下料，保证材料尺寸。 2）衣柜、书架、书桌，各连接部件结合严密、平整、牢固。与框架、门与门相邻表面间的距离偏差≤2mm，每条缝隙做到上下左右大小一致。		
2	学生床走梯	走梯： 1、走梯：学生床走梯按套供货（两床位为一套）； 2、每套的规格约为：宽 600mm，深 925mm，高 1400mm； 3、走梯钢架采用 25mm*25mm*1.2mm 矩管与 20mm*20mm*1.2mm 方管组合焊接而成。 4、踏板规格：600*230*40mm 中空吹塑造型，每块踏板正面镶嵌四根夜光条，带防滑颗粒成脚丫形状。	392 套	工业
3	学习椅	1、学习椅（规格约：470*500*407（750）mm±15mm （1）钢架：采用直径 22mm 圆管,壁厚≥1.35mm；椅子横梁采用直径 19mm 圆管；钢材壁厚≥1.35mm，表面经喷塑处理。 ★钢架检测：检验依据：GB/T3325-2017、GB/T10125-2021、GB/T6461-2002、GB/T3280-2015 标准，检测内容：金属件外观（管材、焊接件、冲压件、喷涂层、电镀层）符合要求，可迁移元素（可溶性重金属）（锑 Sb、砷 As、钡 Ba、镉 Cd、铬 Cr、铅 Pb、汞 Hg、硒 Se）≤5mg/kg，涂层理化性能：硬度≥5H、附着力达 0 级、冲击强度（冲击高度 400mm）试验，应无剥落、裂纹、皱纹；耐腐蚀达 100h（100h 内，观察在溶剂中样板上划道两侧 3mm 以外，应无鼓泡产生；100h 后，检查划道两侧 3mm 以外，应无锈迹、剥落、起皱、变色和失光等现象）符合要求，金属表面耐腐蚀：中性盐雾（检测周期 1000h 后，保护等级 Rp≥10 级）。**（合同签订后供货前提供第三方有权检测机构出具的带 CMA**	784 把	工业

		或 CNAS 标识的且检测合格的检测报告扫描件） （2）防潮脚垫：立脚着地处安装优质防滑胶套，采用环保 PP 塑料一次成型，韧性强，牢固可靠，防止搬动椅子时发出声响。 ★耐磨塑料件检测，检测依据：GB/T 2423.1-2008、GB/T 2423.2-2008、GB/T 2423.22-2012、GB/T 2423.34-2012、GB/T 2423.17-2008、GB/T 2423.37-2006，检测结果为合格且符合以下要求：低温贮存：-40℃保持 500h，高温贮存：150℃保持 500h，温度变化试 验在-40℃和 150℃进行，每种温度暴露时间 100h，转换时间≤3 分钟，循环次数：10 次，试验后样品保护层均匀，无氧化、锈蚀及脱落等异常现象；温度/湿度组合循环试验：在-10℃至 65℃之间进行 20 个循环，单个循环为 50h，试验样品表面无气泡、氧化、锈蚀、损坏等异常现象；盐雾试验：盐浓度（5±1)%，PH 值为 6.5~7.2，温度 35℃±2℃，存放 500h，试验后样品表面无气泡、锈蚀、损坏等异常现象；沙尘试验：滑石粉或 PE 粉，尺寸<75um，沙尘浓度为 2Kg/m³。试验箱湿度≤25%，试验要求等级 IP6X，持 续时间 500h，试验样品表面无氧化、损坏等异常现象。**（合同签订后供货前提供第三方有权检测机构出具的带 CMA 或 CNAS 标识的且检测合格的检测报告扫描件）** （3）椅面（470*500*407mm±15mm）:采用 ABS 塑料，座板布纹纹路，座背一体结构，中间 D 型孔，两侧加强背筋，底部预留凹卡槽，配套塑料凸卡槽，椅架上拉杆嵌入椅面底部预留卡槽内，整个座板和钢架由凹凸卡槽卯榫相连，无螺钉设计，使其更加稳固，整体美观实用。 ■椅面检测：检验依据 QB/T4071-2021、GB/T2408-2021、GB/T31402-2015,检测内容：可迁移元素（可溶性重金属）（锑 Sb、砷 As、钡 Ba、镉 Cd、铬 Cr、铅 Pb、汞 Hg、硒		

		Se）≤1mg/kg，甲醛释放量≤0.5mg/L，防火等级（垂直燃烧达到 V-0 级），氙灯耐老化性（检测周期 1000h 后，外观颜色变化评级≥3 级，拉伸屈服应力老化前及老化后均≥35MPa、金黄色葡萄球菌和大肠杆菌老化前及老化后抗菌率均大于 96%，检测结果为合格。**（合同签订后供货前提供第三方有权检测机构出具的带 CMA 或 CNAS 标识的且检测合格的检测报告扫描件）** ■课椅检测：检测依据：GB/T10357.3-2013《家具力学性能试验 第 3 部分：椅凳类强度和耐久性》标准；检测内容：座面椅背耐久性联合试验(1 水平，循环次数 12500 次)a)零、部件是否断裂或豁裂；b)用手掀压某些应为牢固的部件时是否出现永久性松动；c)椅背、扶手、脚或其他部件的位移变化是否大于试验前实测的尺寸；d)是否有严重影响产品外观质量的零、部件的变形或豁裂；e)仟何机械部分操作是否造成损伤(包括在座面高度试验中座面高度的重要变化)；f)试验期间是否发出清晰可辨的噪声；试验样品检测后应无松动变形，符合要求。**（合同签订后供货前提供第三方有权检测机构出具的带 CMA 或 CNAS 标识的且检测合格的检测报告扫描件）**		

三、报价要求

本项目报投标总价，投标总价包含完成所投项目所产生的一切费用，履约期间采购人不再追加任何费用，投标人自行考虑报价风险，谨慎报价。